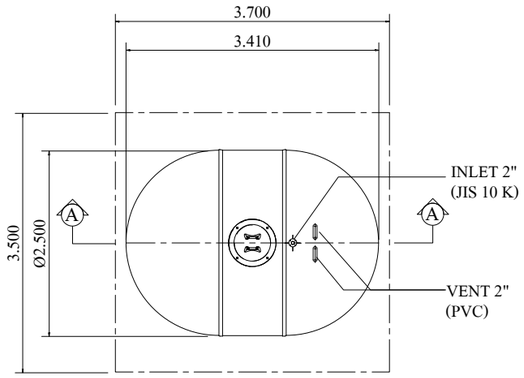

PLAN

SCALE : 1:100

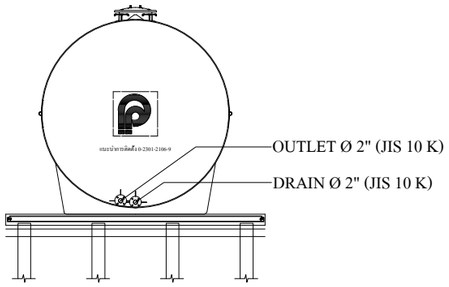

RIGHT VIEW

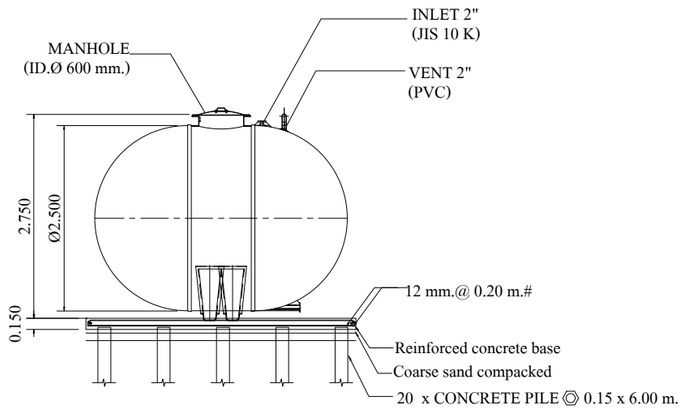

SECTION A - A

SCALE : 1:100

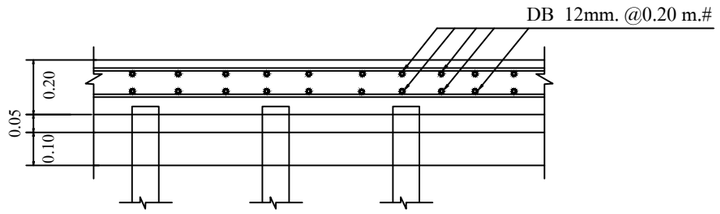

FIG.1 FOUNDATION DETAIL.

NOT TO SCALE

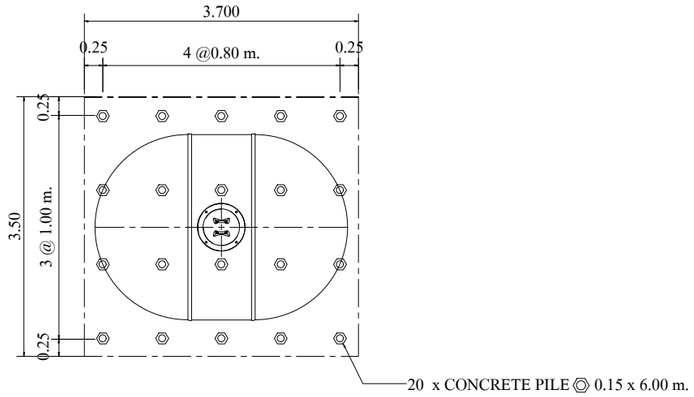

PLAN OF FOUNDATION

SCALE : 1:100

- ผลิตภัณฑ์ได้รับผลิตจากโรงงานที่มีใบอนุญาต รง.4 และได้รับรองมาตรฐานสากล
  : ISO 9001:2015
  : ISO 14001:2015
  : ISO 45001:2018
- ผลิตภัณฑ์ผลิตจากวัสดุไฟเบอร์กลาสด้วยระบบ Autospray Up and Filament Winding โดยมีส่วนประกอบ
  : ใยแก้ว ซึ่งประกอบด้วย
    1. Glass Roving สำหรับ
       - Spray-up process มีค่า 2,300-2,400 กรัม/กม.
       - Filament Winding process มีค่า 1,100-1,200 กรัม/กม.
    2. Chopped Stand Mat มีน้ำหนักของใยแก้วต่อพื้นที่ผิว 450 กรัม/ตร.ม.
    3. Woven Roving มีน้ำหนักของใยแก้วต่อพื้นที่ผิว 600 กรัม/ตร.ม.
  : เรซินชนิด Orthophthalic Unsaturated Polyster
- มีผลการทดสอบผ่านมาตราฐาน
  : ASTM D790 Bending Strength ⩾ 11.00 kg.f/mm.^{2}
  : ASTM D638 Tensile Strength ⩾ 6.20 kg.f/mm.^{2}

REMARK

- PILING AND FOUNDATION DESIGN,SHALL BE DETERMINED OR OMITTED BASED ON ACTUAL SOIL BEARING CAPACITY BY CONSULTING WITH CIVIL ENGINEER.

- SLING OPTION :
  THIS ITEM IS NOT SUBJECT TO DESIGN STANDARD AND SUPPLY

- รายละเอียดตัวถังในแบบติดตั้งอาจมีความคลาดเคลื่อนไปจากสินค้า และทางบริษัทฯขอสงวนสิทธิ์ในการเปลี่ยนแปลงแก้ไขสินค้าโดยไม่แจ้งให้ทราบล่วงหน้า ในกรณีที่มีการเปลี่ยนแปลงไม่ส่งผลต่อการใช้งานของสินค้า

CONSULTING ENGINEER

PROJECT TITLE

OWNER ADDRESS

SIGNATURE

MODEL	HT-12 AG(NEW) (Ø2.50)
DRAWING TITLE	INSTALLATION DRAWING PLAN & SECTION
SCALE 1 : 100	SHEET No./TOTAL
DRAWING CODE	HT-12 AG(NEW) (Ø2.50).dwg

ENGINEER			
DESIGNED			
DRAWN	S.SAHARAT	14/12/2023	
APPROVED	U. PHICHAYASAK		
PRODUCT NAME			

บริษัท พรีเมียร์ โพรดักส์ จำกัด (มหาชน)
PREMIER PRODUCTS PUBLIC COMPANY LIMITED

OFFICE : 2 Premier Place, Soi Premier 2,
Srinakarin Rd., Nongbon, Prawet, Bangkok 10250, Thailand
Tel : 02301-2100-1 Fax : 0-2301-2141

FACTORY: 454 Moo 9 Kabinburi Industrial Zone,
Km 12 Kabinburi-Korat-Highway Tombon Nonggee
Umper Kabinburi 25110 Thailand
Tel : (037) 204396-406 Fax : (037) 204407

DRAWING HISTORY